SIFTT

SOCIÉTÉ INDUSTRIELLE FRANÇAISE DU TOUT TERRAIN

Chemin des Prés-Peloux 07690 VILLEVOCANCE Tél. 75.34.70.59

X

R	DESIGNATION	REF. CITROEN	C
1	Batterie 12 V, 175/29 Ah	5476475	1
2	Contact	95597347	1
3	Bobine d'allumage	75507492	1
4	Volant moteur		
5	Plot		
6	Capteur de Prox	95495305	2
7	Capteur de dépression	75507584	1
8	Calculateur	95562551	1
	A calcul d'avance		
	B calcul d'énergie		
9	Bougies - Bougies AC C42 LTS, Champion BN 6Y, Marchal SC GT 34.5 H.		

Allumage Electronique Intégral (AEI)
(Dessin Editechnic - Citroën 84.46-6)

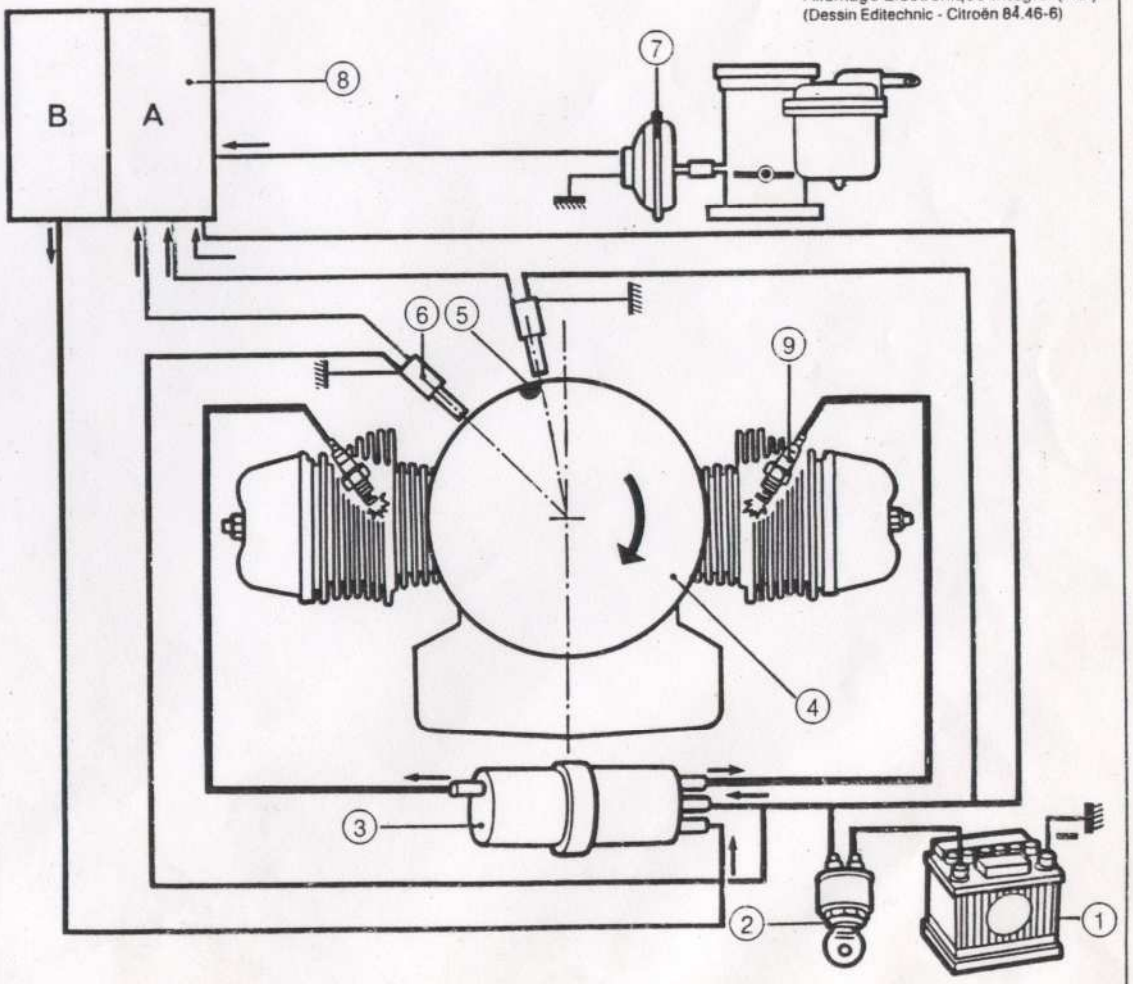

1 - Batterie
2 - Contact
3 - Bobine d'allumage
4 - Volant moteur
5 - Plot
6 - Capteur de proximité
7 - Capteur de dépression
8 - Calculateur
A - Fonction calcul d'avance
B - Fonction calcul d'énergie
9 - Bougie

PROTOJL

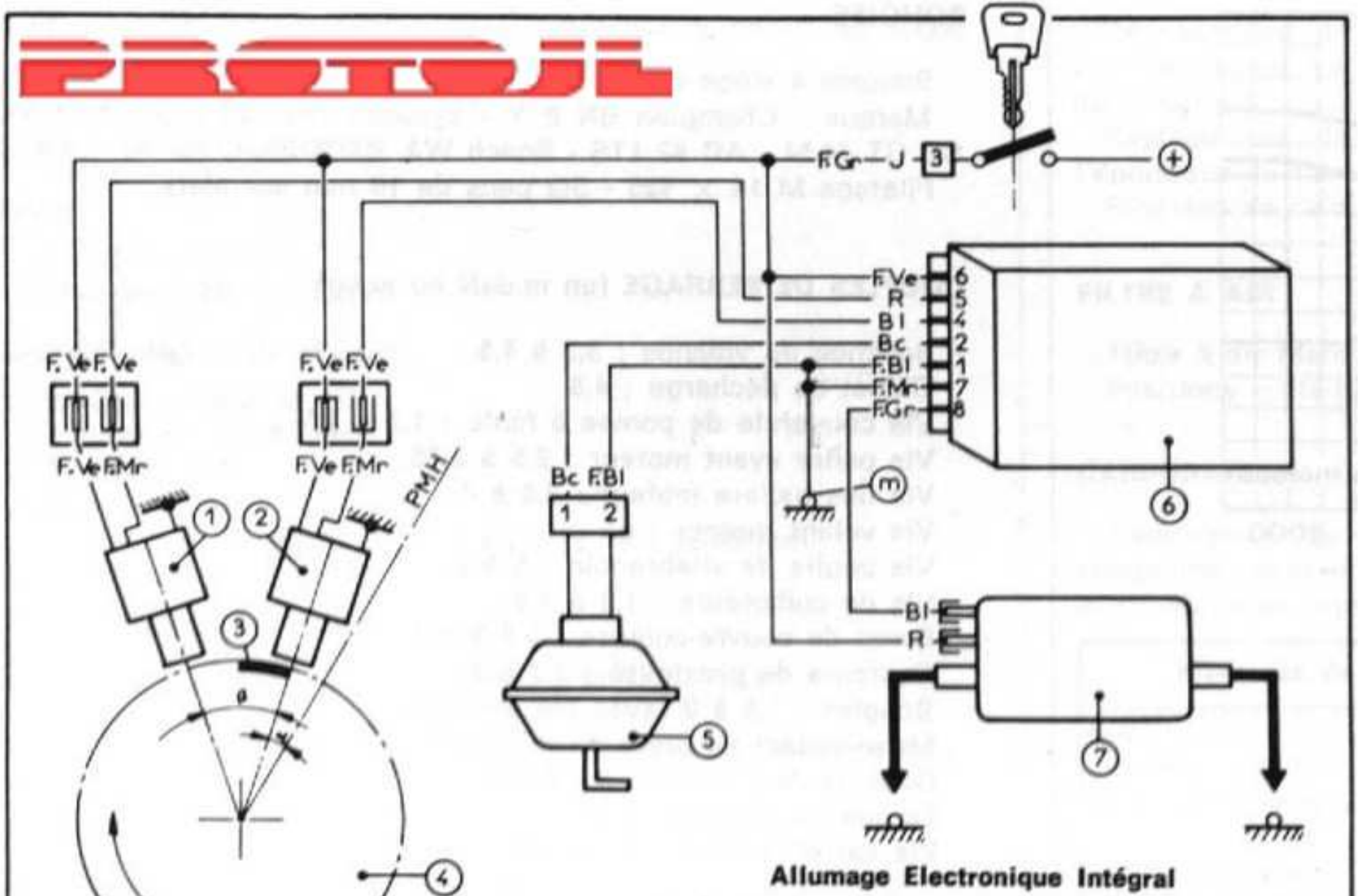

Allumage Electronique Intégral

1. 2. Capteurs de proximité - 3. Plot métallique sur volant - 4. Volant moteur - 5. Capteur de dépression - 6. Calculateur - 7. Bobine